ΗΛΕΚΤΡΟΝΙΚΟ ΚΛΕΙΔΙ

MRSKIT – 21

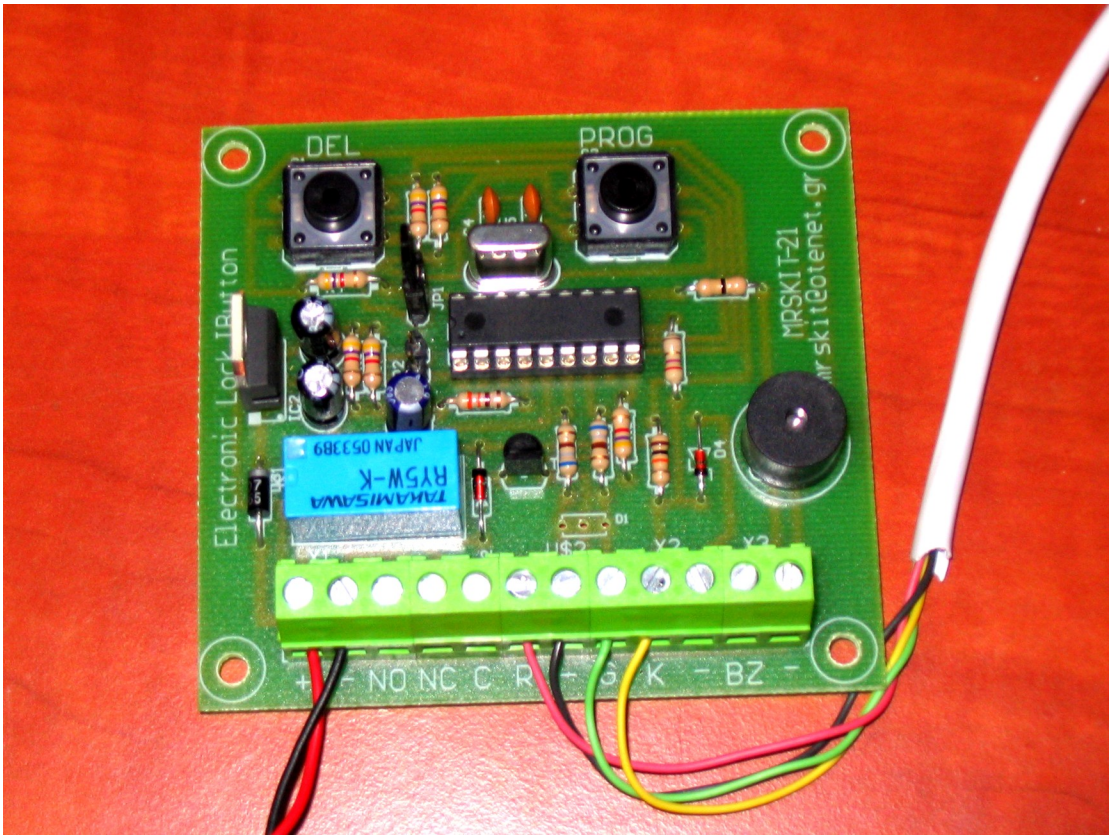

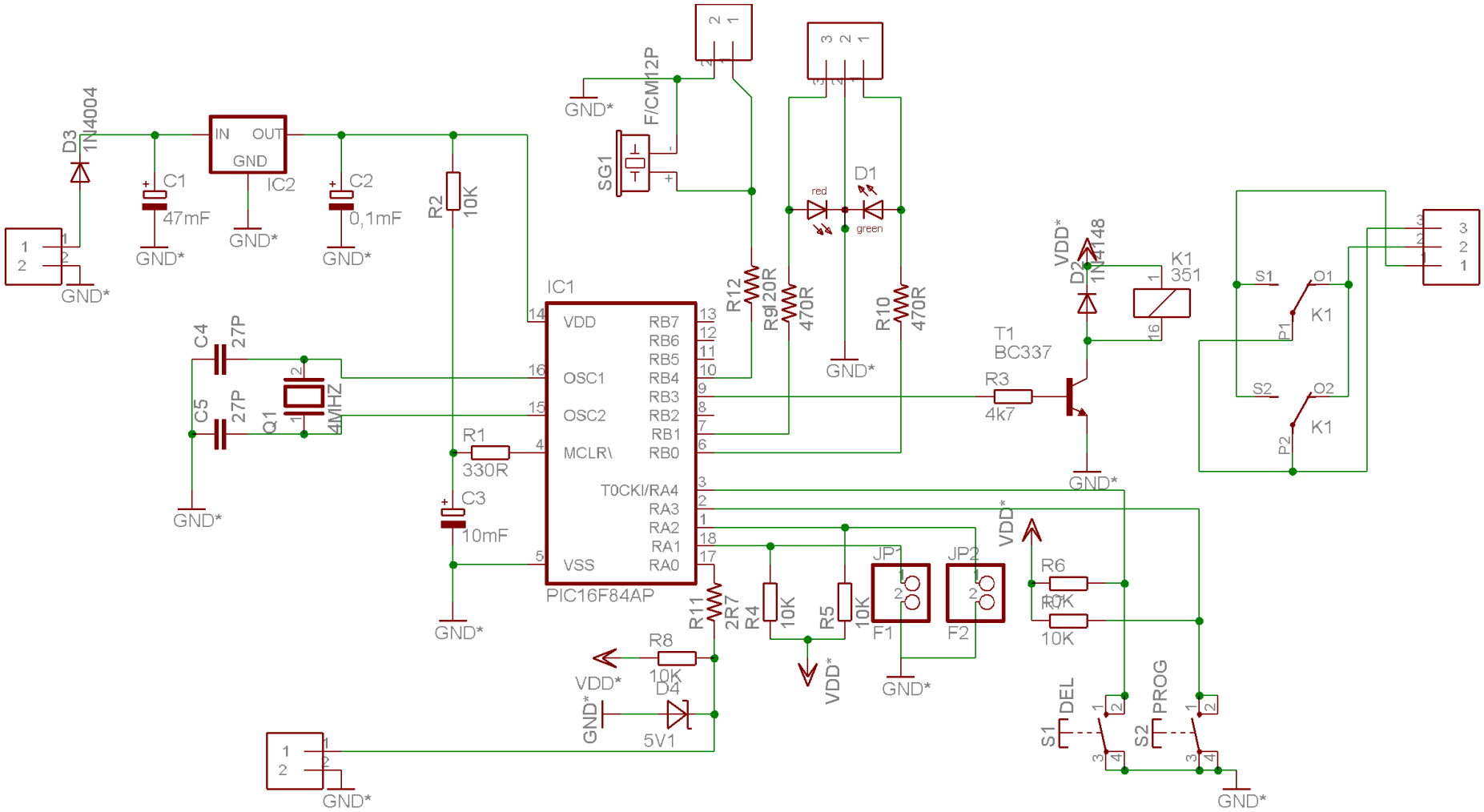
D3
1N4004
IN
OUT
GND
IC2
C1
47mF
C2
0,1mF
R2
10K
GND*
F/CM12P
SG1
D1
red
green
R12
120R
R9
470R
R10
470R
IC1
VDD
OSC1
OSC2
MCLR\
T0CKI/RA4
VSS
RB7
RB6
RB5
RB4
RB3
RB2
RB1
RB0
RA3
RA2
RA1
RA0
PIC16F84AP
C4
27P
C5
27P
Q1
4MHZ
R1
330R
C3
10mF
R11
2R7
R4
10K
R5
10K
JP1
JP2
F1
F2
R8
10K
D4
5V1
VDD*
D2
1N4148
K1
351
T1
BC337
R3
4k7
S1
O1
P1
K1
S2
O2
P2
K1
R6
10K
R7
10K
S1
DEL
S2
PROG

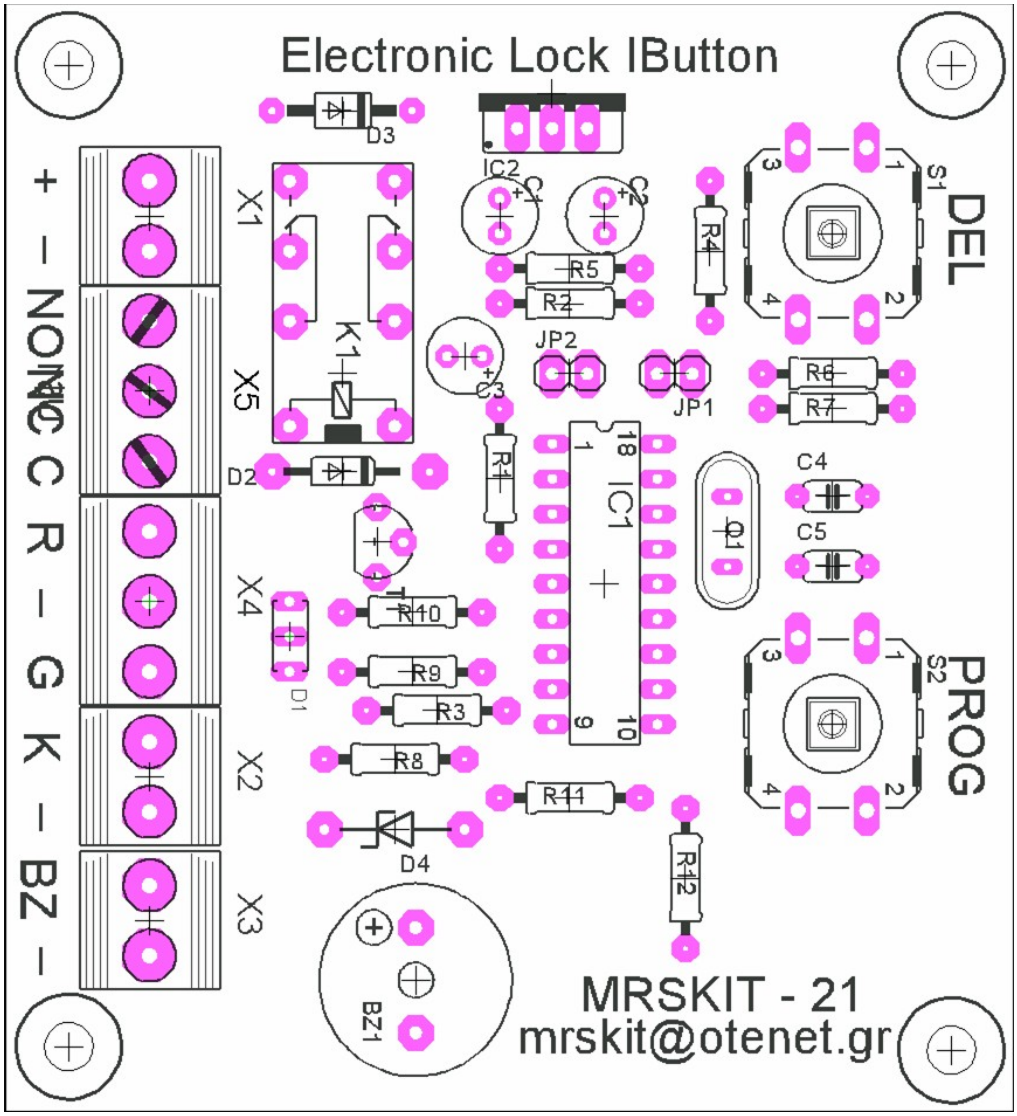
Electronic Lock IButton
+ – NO NC C R – G K – BZ –
X1
X5
X4
X2
X3
D3
D2
D1
D4
K1
IC2
C1
C2
C3
R1
R2
R3
R4
R5
R6
R7
R8
R9
R10
R11
R12
JP1
JP2
IC1
Q1
C4
C5
S1
DEL
S2
PROG
BZ1
MRSKIT - 21
mrskit@otenet.gr

MRSKIT 21
ΗΛΕΚΤΡΟΝΙΚΟ ΚΛΕΙΔΙ ΚΑΤΑΛΟΓΟΣ ΥΛΙΚΩΝ

Α/Α	ΣΕΙΡΑ ΤΟΠΟΘΕΤΗΣΗΣ ΥΛΙΚΩΝ	ΤΕΜ	ΠΕΡΙΓΡΑΦΗ	ΠΑΡΑΤΗΡΗΣΕΙΣ
1	Πλακέτα τοποθέτησης υλικών	1		
2	Δίοδος D2	1	1N4148	Χρησιμοποιείτε για προστασία του πηνίου του Relle
3	Δίοδος D3	1	1N4007	Χρησιμοποιείτε για προστασία από ανάστροφη πολικότητα της τροφοδοσίας
4	Δίοδος ZENER D4	1	5V1 1/4w	Χρησιμοποιείτε για προστασία του IC1
5	Αντίσταση R1	1	330 R 1/4w	Πορτοκαλί – Πορτοκαλί - Καφέ
6	Αντίσταση R2, R3, R4, R5, R6, R7	6	4K7 1/4w	Κίτρινο – Μοβ - Κόκκινο
7	Αντίσταση R8	1	10K 1/4w	Καφέ – Μαύρο - Πορτοκαλί
8	Αντίσταση R9 , R10	2	680 R 1/4w	Μπλε – Γκρι - Καφέ
9	Αντίσταση R11	1	27R 1/4w	Κόκκινο – Μοβ - Μαύρο
10	Αντίσταση R12	1	0 R 1/4w	Μαύρο
11	Πυκνωτής C4 , C5	2	27 P κεραμικός	Χρησιμοποιείτε από το κύκλωμα ταλάντωσης του IC1
12	Βάση IC1 18 pin	1	18 pin dip	Η εγκοπή στην βάση τοποθετείτε όπως στο σχέδιο της πλακέτας και το πρώτο αριστερό άκρο συμβολίζει το pin No 1 στο IC1
13	Μπουτόν S1	1	Push button	Πατώντας το S1 διαγράφουμε όλα τα κλειδιά
14	Μπουτόν S2	1	Push button	Κάθε φορά που πατάμε το S2 προγραμματίζουμε ένα κλειδί
15	Τρανζίστορ T1	1	BC337 NPN	Δίνει την εντολή από το IC1 στο Relle
16	Ακροδέκτες JP1	1	2 pinhead	Ανάλογα το εάν είναι βραχυκυκλωμένο ή όχι ρυθμίζει την λειτουργία του Relle
17	Ακροδέκτες JP2	1	2 pinhead	Ανάλογα το εάν είναι βραχυκυκλωμένο ή όχι ρυθμίζει την λειτουργία του Relle
18	Ηλεκτρολυτικός πυκνωτής C1	1	47 μF	
19	Ηλεκτρολυτικός πυκνωτής C2	1	1 μF	
20	Ηλεκτρολυτικός πυκνωτής C3	1	10 μF	
21	Relle 2 επαφών 5 βολτ K1	1	Relle	Αξιοποιεί τις εντολές του IC1
22	Κλέμες 2 επαφών	3	Κλέμα με βίδα	Ενώνουμε όλες τις κλέμες μαζί και μετά τις τοποθετούμε στην πλακέτα για να τις κολλήσουμε
23	Κλέμες 3 επαφών	2	Κλέμα με βίδα	
24	Σταθεροποιητής τάσης 5 βολτ IC2	1	LM7805	
25	Δίοδος D1	1	Δίχρωμο κόκκινο, πράσινο LED	Τοποθετείτε ή στην πλακέτα ή εκτός πλακέτας με σύνδεση καλωδίου στην Κλέμα όπου R=κόκκινο led G=πράσινο led και το μεσαίο ποδαράκι στο led τοποθετείτε στο – της πλακέτας
26	Κρύσταλλος Q1	1	4 MHZ	Χρησιμοποιείτε από το κύκλωμα ταλάντωσης του IC1
27	Μικροϋπολογιστής IC1	1	PIC 16F628	Προγραμματισμένος
28	Υποδοχή διαβάσματος κλειδιού	1		Το γκρι καλώδιο συνδέεται στο K της πλακέτας και το μαύρο καλώδιο συνδέεται στο – της πλακέτας
29	Βομβητής E$1	1	Buzzer	Τοποθετείτε ή στην πλακέτα ή εκτός πλακέτας το + του βομβητή (Buzzer) τοποθετείτε στο BZ της πλακέτας
30	Ηλεκτρονικά κλειδιά	2	DS1990F5	

Για πληροφορίες σχετικά με το MRSKIT 21 στείλτε email στο mrskit100@gmail.com

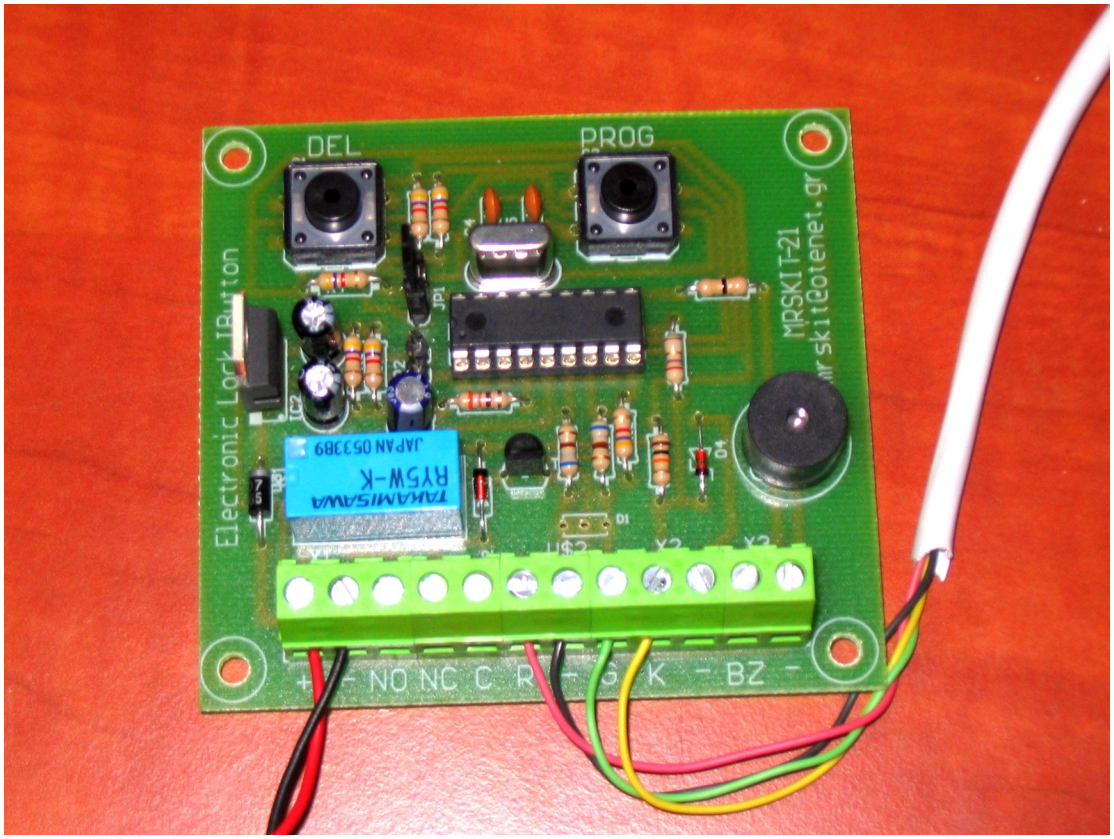
DEL
PROG
Electronic Lock IButton
MRSKIT-21
mr skit@otenet.gr
TAKAMISAWA
RY5W-K
JAPAN 053389
+ - NO NC C R - G K - BZ -

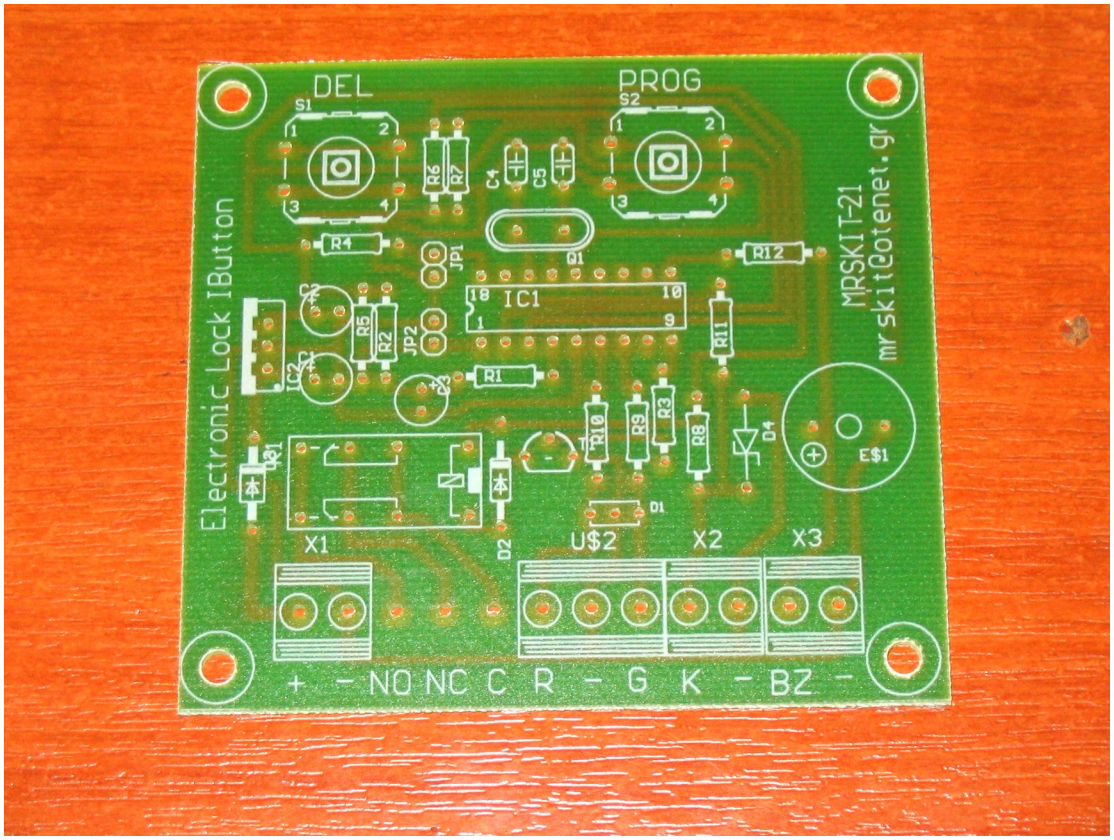
DEL
PROG
S1
S2
Electronic Lock IButton
MRSKIT-21
mr skit@otenet.gr
IC1
X1
U$2
X2
X3
E$1
+ - NO NC C R - G K - BZ -